Ersatzteile – Reparatur – Unterhalt
Spare Parts – Repair – Maintenance
Pièces de Rechange – Reparation – Maintenance

CONTOIL® classic

VZO 4 VZOA 4 CE VZO 4 RE
VZO 8 VZOA 8 CE VZO 8 RE

Pos.	Bezeichnung		Menge	Artikel-Nr.	
Pos.	*Description*		*Quantité*	*No. d'article*	
Pos.	Description		Quantity	Part number	

Ohne Impulsgeber / sans émetteur d'impulsions / without pulser

				DN 4	DN 8
1	**Ersatzhaube** ***Boitier*** **Spare cover**	(Pos. 1, 16)	1	80369	80369
- 1)	**Typenschild** ***Plaque d'identification*** **Type plate**	→ Pos. 1		80374	80374
10	**Rollenzählwerk, Liter** ***Totalisateur à rouleaux, litres*** **Roller counter, litres** oder / ou / or		1	20136	20141
	Rollenzählwerk, US-Gallonen *Totalisateur à rouleaux, gallons* Roller counter, US gallons		1	20137	20142

Mit Impulsgeber / avec émetteur d'impulsions / with pulser

				DN 4	DN 8
2 2)	**Ersatzhaube** ***Boitier*** **Spare cover**	(Pos. 2, 8, 16)	1	80370	80370
- 1)	**Typenschild** ***Plaque d'identification*** **Type plate**	→ Pos. 2, 5		80374	80374
3	**Scheibe** ***Rondelle*** **Washer**		1		
5	**Ersatzdeckel** ***Couvercle*** **Spare lid**	(Pos. 3, 5-7)	1	80371	80371
6	**Schraube** ***Vis*** **Screw**	PT 3,0 x 10	1		
7	**Kappe** ***Capsule*** **Cap**		1		
8	**Kabelverschraubung** ***Passe câble*** **cable gland**	M 8,0 x 1	1		
4	**Dichtungen**	nur IP54	1		
9	***Joints***	*uniquement IP54*	1		
10	**Gaskets**	IP54 only	4		
11	**Rollenzählwerk**	RE 0,1 l	1	20138	--
	Totalisateur à rouleaux	RE 1 l	1	--	20134
	Roller counter	RE 0,00125 l	1	20136	--
	oder / ou / or	RE 0,00311 l	1	--	20141
	Rollenzählwerk, US-Gallonen	RE 1 ppg	1	--	20144
	Totalisateur à rouleaux, gallons	RE 10 ppg	1	20139	--
	Roller counter, US gallons	RE 1216 ppg	1	--	20142
12	**Schraube** ***Vis*** **Screw**	M 3,0 x 12 Torx T10	2		
13	**Reedsensor dezimal**	RE 0,1 l	1	80372	--
	Emetteur Reed decimal	RE 1 l	1	--	80372
	Reed sensor decimal	RE 1 ppg	1	--	80372
	oder / ou / or *(Pos.12-15)*	RE 10 ppg	1	80372	--
	Reedsensor hochauflösend	RE 0,00125 l	1	80373	--
	Emetteur reed haute resolution	RE 0,00311 l	1	--	80373
	Reed sensor high resolution	RE 1216 ppg	1	--	80373
14	**Steckklemme** ***Bornier enfichable*** **Plug terminal**	2x 0,05 – 1,5 mm^2	1	55754	55754
15	**Reedhalter** ***Support reed*** **Reed bracket**		1		
16	**Schraube** ***Vis*** **Screw**	PT 2,5 x 10 Torx T8	4		

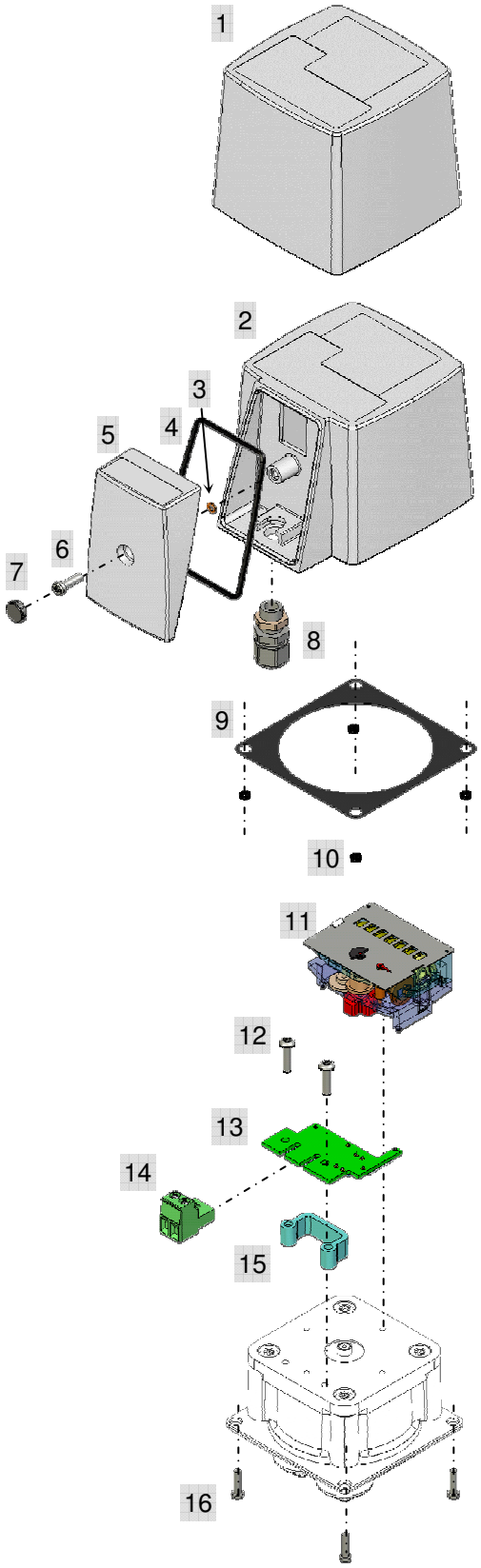

Messaufnehmer / Mesureur / Flow sensor

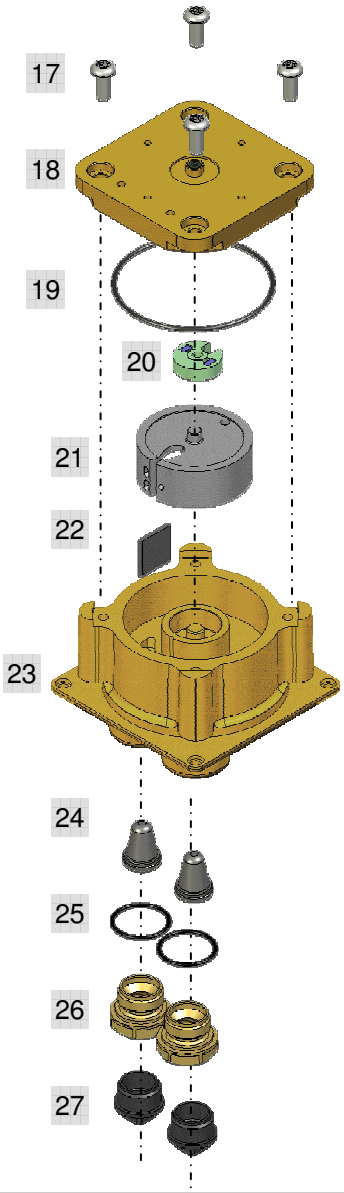

Pos. *Pos.* Pos.	Bezeichnung *Description* Description			Menge *Quantité* Quantity	Artikel-Nr. *No. d'article* Part number	
					DN 4	**DN 8**
17	**Schraube** ***Vis*** **Screw**	M 4,0 x 10 Torx T20		4	11315	11315
18	**Messkammerdeckel** ***Couvercle de la chambre de mesure*** **Cover of measuring chamber**			1	11316	11350
19	**O-Ring** ***Joint torique*** **Gasket**		NBR FPM FKM	1 1 1	10808 19912 --	-- -- 11357
20	**Mitnehmer** ***Galet d'entraînement*** **Driver**			1	10867	10897
21	**Ringkolben** ***Piston rotatif*** **Rotary piston**			1	10850	10705
22	**Trennwand** ***Paroi de séparation*** **Separating plate**			1	10815	19522
23	**Messkammer** ***Chambre de mesure*** **Measuring chamber**			1	10800	11351
24	**Filtersieb für Messkammer** ***Filtre de la chambre de mesure*** **Strainer for measuring chamber**			2 1	10822 --	-- 11352
25	**O-Ring** **Joint torique** **Gasket** oder / ou / or	S/N ≥ 3524114	NBR FPM	2 2	13142 19911	-- --
	Kupferdichtung *Joint en cuivre* Copper gasket	US & CND only S/N < 3524114		2 2	19652 10809	14410 --
26	**Anschlussnippel Europa** ***Embout de raccordement*** **Connection nipple** oder / ou / or	S/N ≥ 3524114 S/N < 3524114		2 2	19502 10806	-- --
	Übergangsnippel Europa-USA ***Manchon d'adaptation Europe-USA*** **Adapting piece Europe-USA**	US & CND only		2	19651	19270
27	**Schutzstopfen** ***Bouchon de protection*** **Protection cap**			2	10817	14788

Zubehöre / Accessoires / Accessories

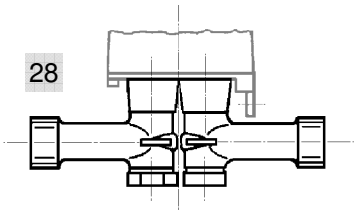

				DN 4	**DN 8**
28	**Montagesatz VZO8** ***Set de montage*** **Mounting set**		1	--	81130
--	**Dichtungssatz IP54** ***Joint set IP54*** **Gasket set IP54**	(Pos. 4, 9, 10)	1	80368	80368
-- 2)	**Umbausatz RE0,1/ 1** ***Set de modification RE0,1/1*** **Conversion kit RE0,1/1**	(Pos. 2 - 8, 11 - 15)	1	94290	94292
-- 2)	**Umbausatz RE..311/..125** ***Set de modification RE..311/..125*** **Conversion kit RE..311/..125**	(Pos. 2 - 8, 11 - 15)	1	94291	94293

1) **Mat.Nr & Fab.Nr** des Zählers sind mit Bestellung anzugeben
Le **No. d'article & No. de série** *sont à indiquer à la commande*
Part.Nr & S/N of the meter must be delivered with order

2) Zum Umbau alter Zähler (mit roter Haube) ist zusätzlich auch der Messkammerdeckel (Pos.18) erforderlich.
Pour la modification de vieux compteurs (boitier rouge), le couvercle de la chambre de mesure (pos.18) est également nécessaire.
To upgrade old meters (with red cover) the cover (pos. 18) is also required.

Reinigung / Demontage VZO 4 + 8

Der Zähler ist ein Messgerät, das sorgfältig behandelt werden muss. Positionsnummern siehe Ersatzteilliste.

! AUSFÜHRUNGEN MIT IMPULSGEBER: Vor der Demontage der Haube erst Deckel (Pos.5) öffnen und Steckklemme (Pos.14) abziehen!

1. Vier Schrauben (Pos.16) in der Bodenplatte (Pos.23) entfernen.
2. Abdeckhaube (Pos.1 / 2) senkrecht abheben.
3. Lage des Rollenzählwerkes (Pos.11) im Verhältnis zur Befestigungslasche (an Pos.23) festhalten und Rollenzählwerk (Pos.11) vorsichtig abnehmen.
4. Vier Schrauben (Pos.17) im Messkammerdeckel (Pos.18) entfernen.
5. Messkammerdeckel (Pos.18) mit Mitnehmer (Pos.20) abheben und Ringkolben (Pos.21) mit Trennwand (Pos.22) herausnehmen.
6. Zählerteile auf Abnutzung oder Beschädigung prüfen. Diese ersetzen und alle anderen mit nicht faserndem Lappen reinigen.
7. Zähler in umgekehrter Reihenfolge wieder zusammenbauen. Einstellungen sind nicht erforderlich.
8. Durch leichtes, kurzes Blasen in die Einlauföffnung (E auf Pos.23) freien Lauf des Messgerätes überprüfen. **Niemals Druckluft verwenden!**

Nettoyage / dépose VZO 4 + 8

Ceci est un appareil de mesure qu'il convient de traiter avec soin. Les numéros de position se rapportent à la liste des pièces de rechange.

! EXECUTION AVEC EMETTEUR D'IMPULSIONS : Avant de démonter le boitier, ouvrir le couvercle (pos.5) et retirez la bornier enfichable (pos.14)!

1. Enlever les quatre vis (pos.16) de la chambre de mesure (pos.23).
2. Retirer le boitier (pos.1 / 2) verticalement vers le haut.
3. Noter la position du totalisateur à rouleaux (pos.11) par rapport à la bride de fixation du compteur (sur la pos.23) et enlever le totalisateur à rouleaux (pos.11).
4. Retirer les quatre vis (pos.17) sur le couvercle de la chambre de mesure (pos.18).
5. Retirer le couvercle (pos.18) avec le galet d'entraînement (pos.20) et extraire le piston rotatif (pos.21) et la paroie de séparation (pos.22).
6. Inspecter si les pièces présentent une usure ou des rayures quelconques. Procéder au remplacement si nécessaire et nettoyer les pièces du compteur avec un chiffon non fibreux.
7. Réassembler le compteur en procédant dans l'ordre inverse. Aucun réglage n'est nécessaire.
8. Vérifier le bon fonctionnement du mécanisme en soufflant légèrement et brièvement dans l'ouverture d'admission («E» sur pos.23). **Ne jamais utiliser de l'air comprimé !**

Cleaning / dismantling VZO 4 + 8

This meter is a measuring instrument and should be treated accordingly. Pos.numbers refer to spare part list.

! VERSIONS WITH PULSER : Prior to removing the cover, open the lid (Pos.5) and pull off the plug terminal (Pos.14)!

1. Remove the four screws (pos.16) from the base plate (pos.23).
2. Lift off the cover (pos.1 / 2) vertically.
3. Notice the positioning of the roller counter (pos.11) in relation to the fixing bracket (at pos.23), and carefully lift off the roller counter (pos.11).
4. Remove the four screws (pos.17) from the cover of the measuring chamber (pos.18).
5. Lift off the cover of the measuring chamber (pos.18) and the driver (pos.20) and take out the rotary piston (pos.21) and the separating plate (pos.22).
6. Check if parts are worn or damaged. Replace such parts and clean all others with a non-fuzzing cloth.
7. Re-assemble the meter by following the steps in reverse order. No adjustments are required.
8. Check the easy movement of the rotary piston by blowing briefly very gently into the inlet opening ("E" on pos.23). **Never use compressed air!**

Aquametro AG	Aquametro SA	Aquametro Messtechnik GmbH	Aquametro BELGIUM SPRL	Aquametro s.r.o.
Ringstrasse 75	Rue du Jura 10	Zum Panrepel 24	Dallaan, 67	Prosecká 811 / 76a
CH-4106 Therwil	CH-1800 Vevey	D-28307 Bremen	B-1933 Sterrebeek	CZ-190 00 Praha
Tel. 061 725 11 22	Tel. 021 926 77 77	Tel. 0421 / 871 64-0	Tel. 02 / 241 62 01	Tel. 02 / 86 88 77 78
Fax 061 725 15 95	Fax 021 926 77 78	Fax 0421 / 871 64-19	Fax 02 / 216 22 63	Fax 02 / 86 88 95 59
info@aquametro.com	info@aquametro.com	info.amd@aquametro.com	info.amb@aquametro.com	info.amc@aquametro.com